

Vos espaces de rencontres et d'informations,
sont nos terrains de jeux.....

MAESTRO

Le spécialiste de l'amphithéâtre et de l'auditorium.

Fournisseur de mobilier de convivialité mais pas seulement....

Notre équipe a pour conviction qu'une vente réussie, est un projet géré de A à Z. Maestro ne se contente pas de fournir du mobilier.
Parce que chaque dossier est unique, il nous est apparu indispensable de vous apporter tous nos savoirs faire. A vous de choisir à quel étape vous souhaitez que l'on entre dans votre projet :

- Conseil : Pertinence des choix du mobilier en vue du lieu, de la structure, de la fonction de la salle, de ses utilisateurs.
- Etude : Implantation en 2D de masse et de coupe, et 3D en vue de contrôler la faisabilité du projet, les normes de sécurité, la capacité réelle de la salle, du design et des ambiances recherchés.
- Accompagnement : quel que soit votre métier ou votre rôle dans le dossier, maitre d'oeuvre, architecte ou menuisier : rédaction des CCTP, participation aux réponses des appels d'offre, visite des chantiers et participation aux réunions de chantier, visite des usines ou showroom partenaires.
- Chiffrage : seules la fourniture et la pose du mobilier sélectionné seront chiffrées. Tous les services en amont sont offerts.
- Pose : Nous nous entourons des meilleurs poseurs et installateurs. Nos équipes sillonnent la France pour offrir une prestation rapide et de qualité tout en respectant le travail des autres corps de métiers.

Maestro France est une marque d'Axxis, filiale de la Société FINANCIERE 3A.
La FINANCIERE 3A, compte 3 filiales spécialisées dans la convivialité et l'évènementiel. Le CA du groupe est environ de 6 M d'€uro en 2012

Nos Parties



L'accueil



La salle de réunion et Conférence



L'auditorium



L'amphithéâtre et salle de cours



La cafétéria et les espaces détente

L'accueil



« A l'hôte que doit-on ? Bon accueil s'il demeure, congé s'il veut partir. » - Homère

L'Accueil





L'accueil







La salle de réunion et Conférence



« D'après Euclide, le carré est un quadrilatère dont les quatre angles sont droits et les quatre côtés égaux. D'après Sophicléide, le carré est un triangle qui a réussi ou une circonférence qui a mal tourné »- Pierre Dac

La salle de réunion et Conférence







La salle de réunion et Conférence



Ministère de la santé, salle de Conférence fauteuil mobile, pliable, ventousé au sol. -

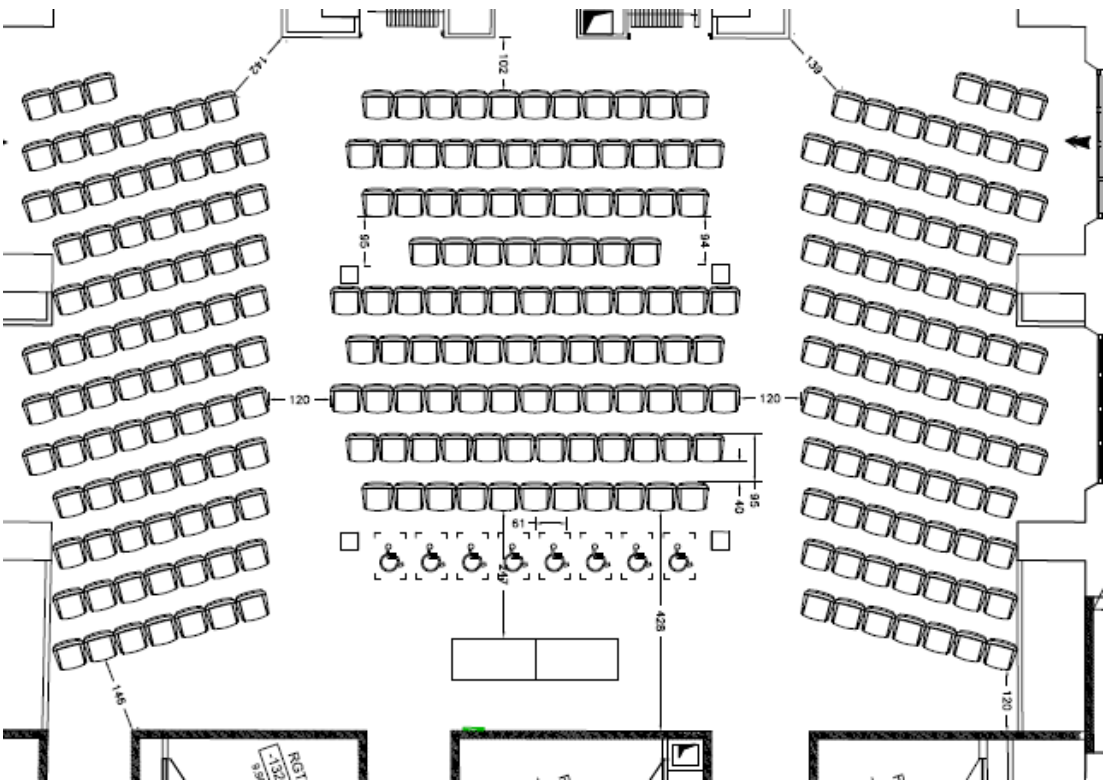

L'auditorium



Siege Social INPI - 92 Courbevoie - 148 places

« Le silence de l'auditoire signifie que tout le monde est d'accord. Ou alors que personne n'écoute. » - Franklin P. Jones

L'auditorium



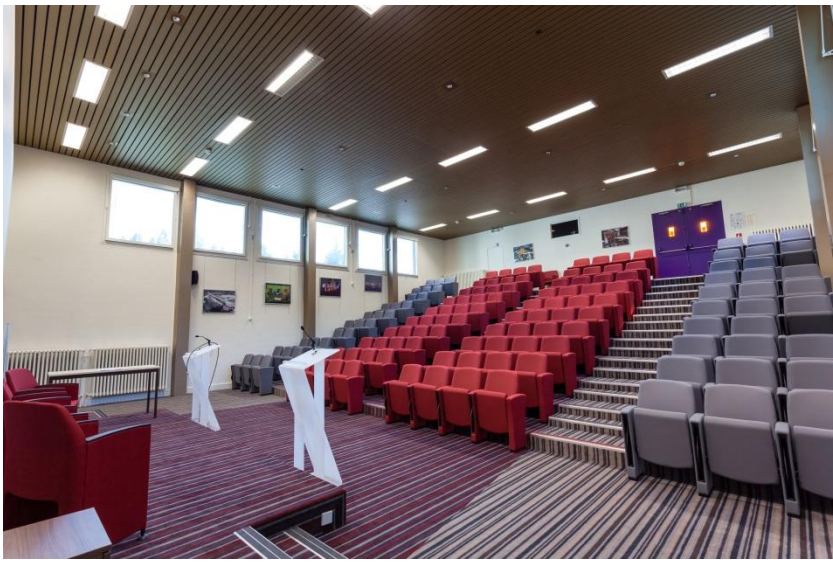

Institut Physique et Nucléaire – 91 Orsay – 136 places

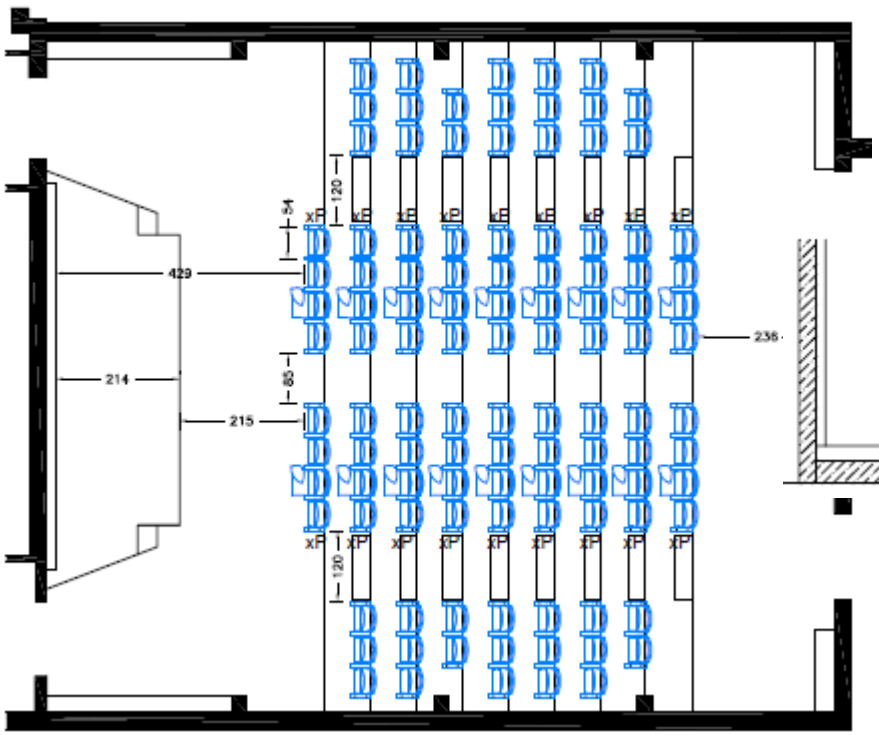

L'auditorium

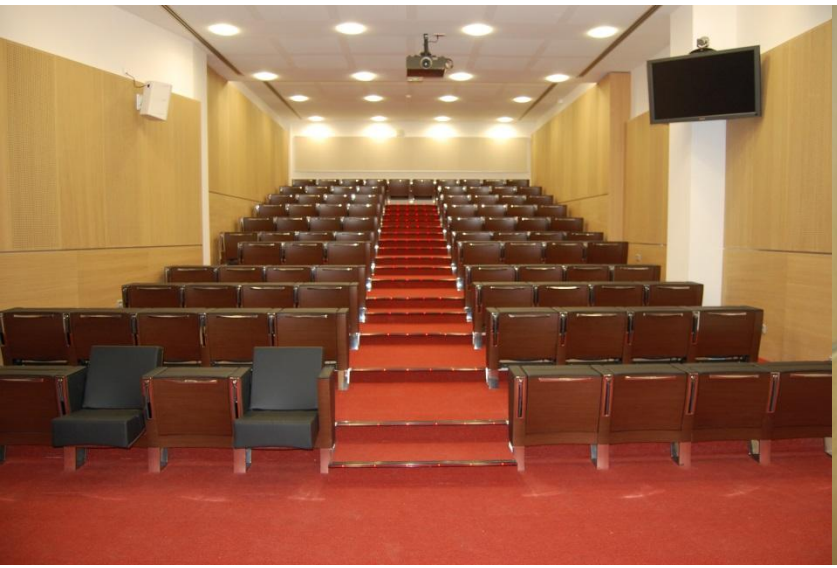

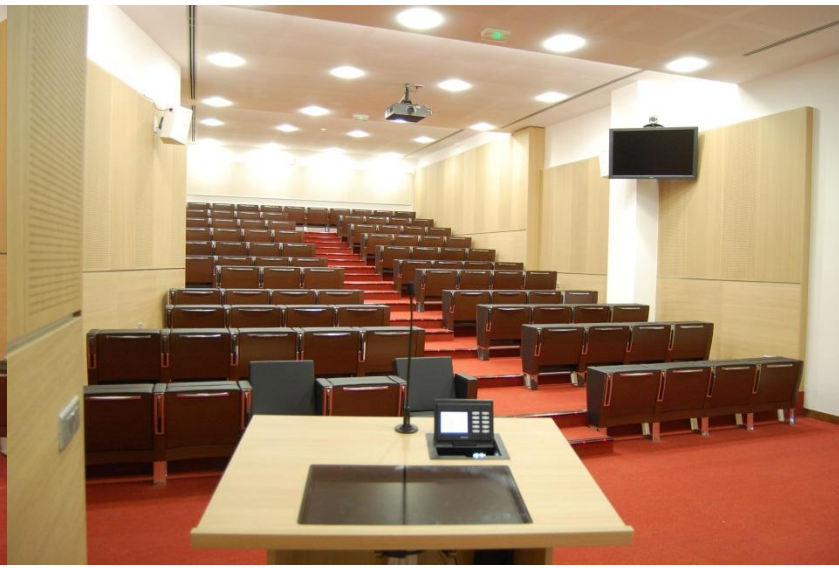

Centre de Cancérologie Jean Perrin – 63 Clermont Ferrand - 90 places

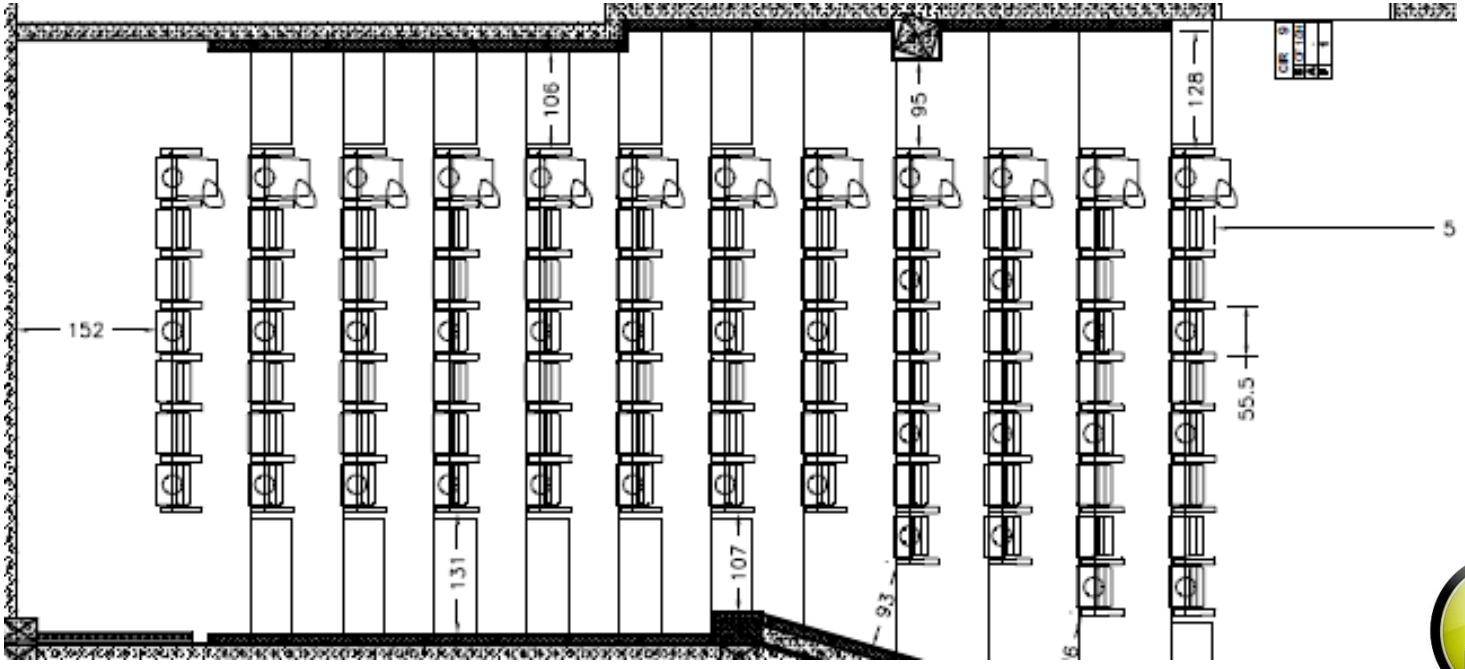

L'amphithéâtre et salle de cours



Lycée de Vaison la Romaine - 84110 Vaison la Romaine – 190 places

« Les premiers de classe qui se prennent au sérieux sont des cancres qui s'ignorent. » Alice Parizeau

L'Amphithéâtre et salle de cours



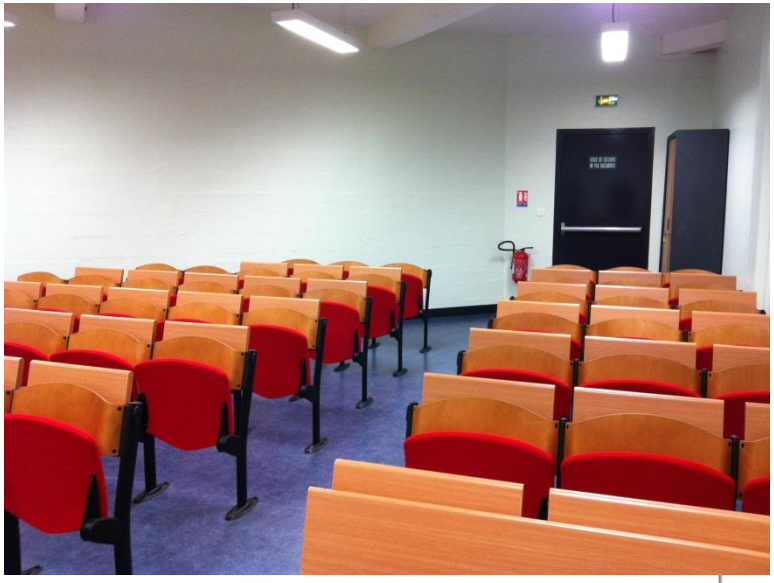

Conservatoire libre du Cinéma Français – 75019 Paris - 86 places sur 2 salle

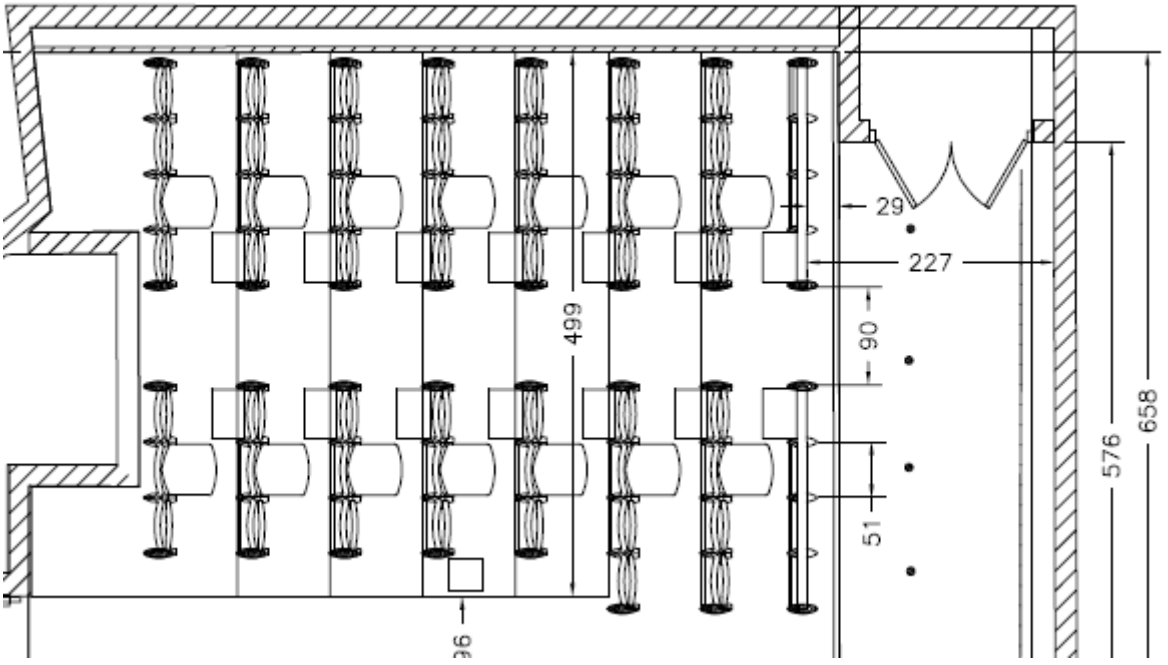

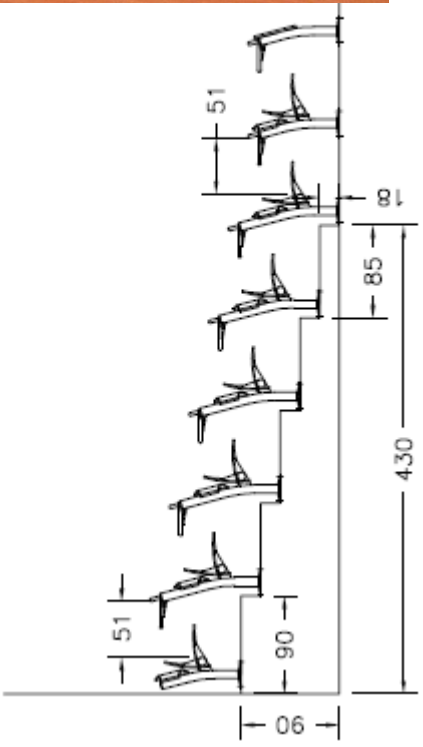

L'Amphithéâtre et salle de cours





Lycée les Fauvettes – 06400
Cannes – 60 places

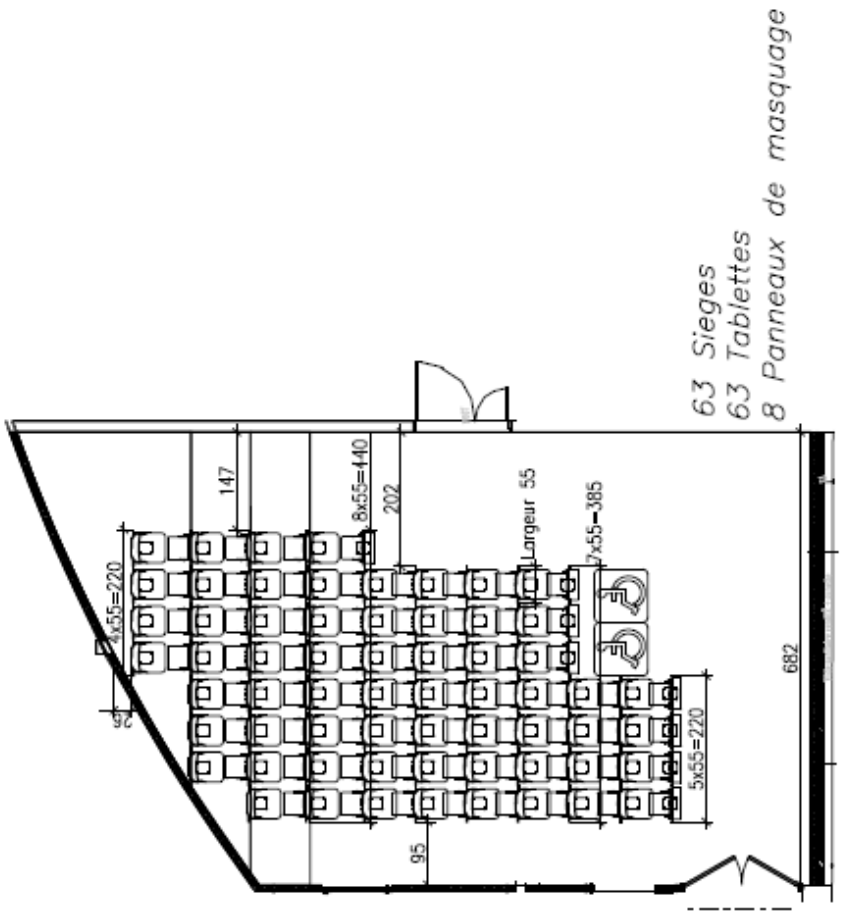

La cafétéria, les espaces détente



« La détente : faut surtout pas appuyer dessus ! » - *Pierre Desproges*

La cafétéria, les espaces détente







La cafétéria, les espaces détente





MAESTRO
Le spécialiste de l'amphithéâtre et de l'auditorium.
www.maestro-france.com

Références des principales fournitures et pose de fauteuils d'auditorium ou places d'amphithéâtre et aménagement de mobilier

Nom du Client	Nom du Client Final	DATE DE CDE	Nombre de places	PROGRAMME	FILIALE
Universite Paris 7 Diderot	idem	08/2011 - 05/2012 - 06/2012 - 01/2013 - Chantier salle 118 et 251 a venir pour 208 places	445 places	AMPHITHEATRE Gamme OMNIA	AXXIS
IESEG SCHOOL OF MANAGEMENT LA DEFENSE 92	idem	09/2011 - Salle H2 - 27/H3-28/H4-28/H5-27	805 places	AMPHITHEATRE Gamme OMNIA et Thesi	AXXIS
COPREBAT	UNIVERSITE LA SORBONNE 75005	07/2012 -	232 places	AMPHITHEATRE Gamme OMNIA	AXXIS
INSTITUT N.D ST GERMAIN 78	idem	04/2013 - 07/2013	272 places	AUDITORIUM SALLE SPECTACLE GAMME EIDOS	AXXIS
FACULTE DES JESUITES 75007	Idem	12/2012 -	240 places + 151 m² de panneaux acoustiques muraux	AUDITORIUM SALLE DE CONFERENCE GAMME OMNIA + acoustiques	FA.COM
SPIE SCGPM	NOUVEAU SIEGE SOCIAL DE L'INPI COURBEVOIE 92	04/2012-	148 places	AUDITORIUM GAMME TEMPO EVO	FA.COM
Ledent Menuiserie	Lycee Enilia Sugeres 17	03/2013 -	43 places	AMPHITHEATRE Gamme OMNIA	AXXIS
PETIT	THALES Centre New Velizy	07/2013 -	392 places	AUDITORIUM GAMME TEMPO	AXXIS
PELLEZ JAMBAZ MENUISERIE	PEPINIERE ENTREPRISE DE THYEZ 74	07/2013	144 places	AMPHITHEATRE Gamme OMNIA	AXXIS
BATEG	MAIRIE DU 75010	02/2012 -	80 places	RESTAURATION FAUTEUIL	AXXIS

INSTITUT DE L'IMAGE ET DU SON	Idem	04/2011 -		AUDITORIUM GAMME EIDOS	AXXIS
CNRS ORSAY 91	idem	07/2011 - 09/2013 -	136 places	AUDITORIUM GAMME CONCERTO	AXXIS
HOPITAL FOCH 92 SURESNES	idem	03/2011 -	143 places	AUDITORIUM SALLE DE CONF TEMPO	AXXIS
ECOLE SUP D'ASSURANCE 75010	idem	07/2011 - Salle Soleil	33 places	AMPHITHEATRE Gamme OMNIA	AXXIS
Centre Inter. Des Etudes Pedagogique 92 Suresnes	idem	04/2012 -	130 places	SALLE DE CONF MULTI LANGUE GAMME GENESIS	FA.COM
IFREMER 83 LA SEYNE SUR MER	Idem	11/2011 -	28 places + 11 papillons	SALLE DE CONFERENCE GAMME EIDOS + PAPILLON	FA.COM
ROUX FRERE	Lycée de Vaisons la Romaine 84110	07/2011 -	290 places	AMPHITHEATRE Gamme OMNIA	AXXIS
DENIS INDUSTRIES	INFRASTRUCTURE DE L'ARMEE DE TOULON	01/2011 -	236 places	AMPHITHEATRE Gamme OMNIA	AXXIS
DUMEZ RHONE ALPES	POLE EMPLOI LYON GERLAND	03/2012 -	252 places	AUDITORIUM GAMME EIDOS	FA.COM
LAUGIER PÈRE ET FILS	Lycee les Fauvettes 06	08/2013 -	60 places	AMPHITHEATRE GAMME COLLEGE	AXXIS
JLB MENUISERIE	ENIM DE METZ	07/2013 -	40 places	SALLE DE COURS TECH GAMME THESI	AXXIS
ALIVE INTEGRATION	SALLE DES FETES DE COMINES 09	07/2013 -	251 places	AUDITORIUM GAMME EIDOS	AXXIS

Mais aussi aménagement de Publicis, Fresenius, INSEEC, Editions du Seuil, Varta, Editions La Martiniere, Mairie de Paris, Weight Watcher, Décathlon, Jicey, La Poste, Guerlain, Jean Paul Gaultier, Hermes, Centre National de la danse de Pantin, Gecina, Dailymotion, Carlson Wagon Lit, agences Banque Privée CIC…..

MAESTRO
Le spécialiste de l'amphithéâtre et de l'auditorium.
www.maestro-france.com

AXXIS une démarche écologique et euro citoyenne

Axxis donne la priorité aux usines respectant l'environnement et issus des meilleures pratiques industrielles. C'est pourquoi tous nos partenaires sont certifiés :
ISO 9001/ 14001
Label PEFC et FSC
Axxis est adhérent Valdélia n° 548
AXXIS est adhérent de l'éco organisme VALDELIA, créée par des fabricants de mobilier professionnel pour répondre à la réglementation Grenelle 2 et plus particulière

Valdelia
Le recyclage au service des professionnels

Au même titre que dans la mesure du possible Axxis fait travailler les fabricants, designers, menuisiers, poseurs…français et privilégie les partenaires Européens ayant des filiales françaises.



Le spécialiste de l'amphithéâtre et de l'auditorium.

« Dans une réception, ne dites jamais du mal de vous-même. On s'en chargera quand vous serez parti. »- Wilson Mizner

Garonor est • Bâtiment 13 • Porte F • 93600 Aulnay-sous-Bois • +33 (0)1 48 60 68 45 • Email : adv@axxis-office.fr

www.maestro-France.com • www.axxis-mobilier-bureau.com